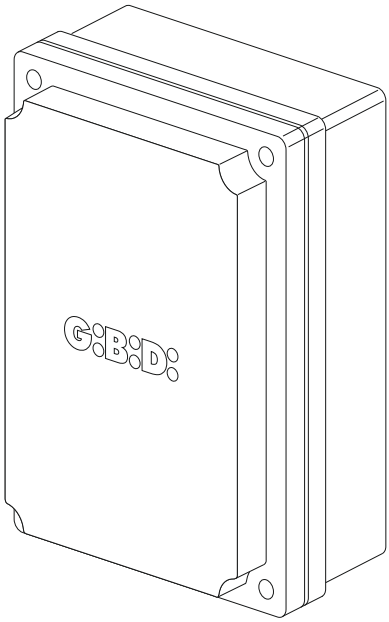

BA230

BA230 (AS05581)

Apparecchiatura elettronica
SCHEMA ELETTRICO E COLLEGAMENTI

Electronic control unit
ELECTRICAL CONNECTIONS

I UK

I-UK

SCHEMA ELETTRICO / ELECTRICAL CONNECTION

1

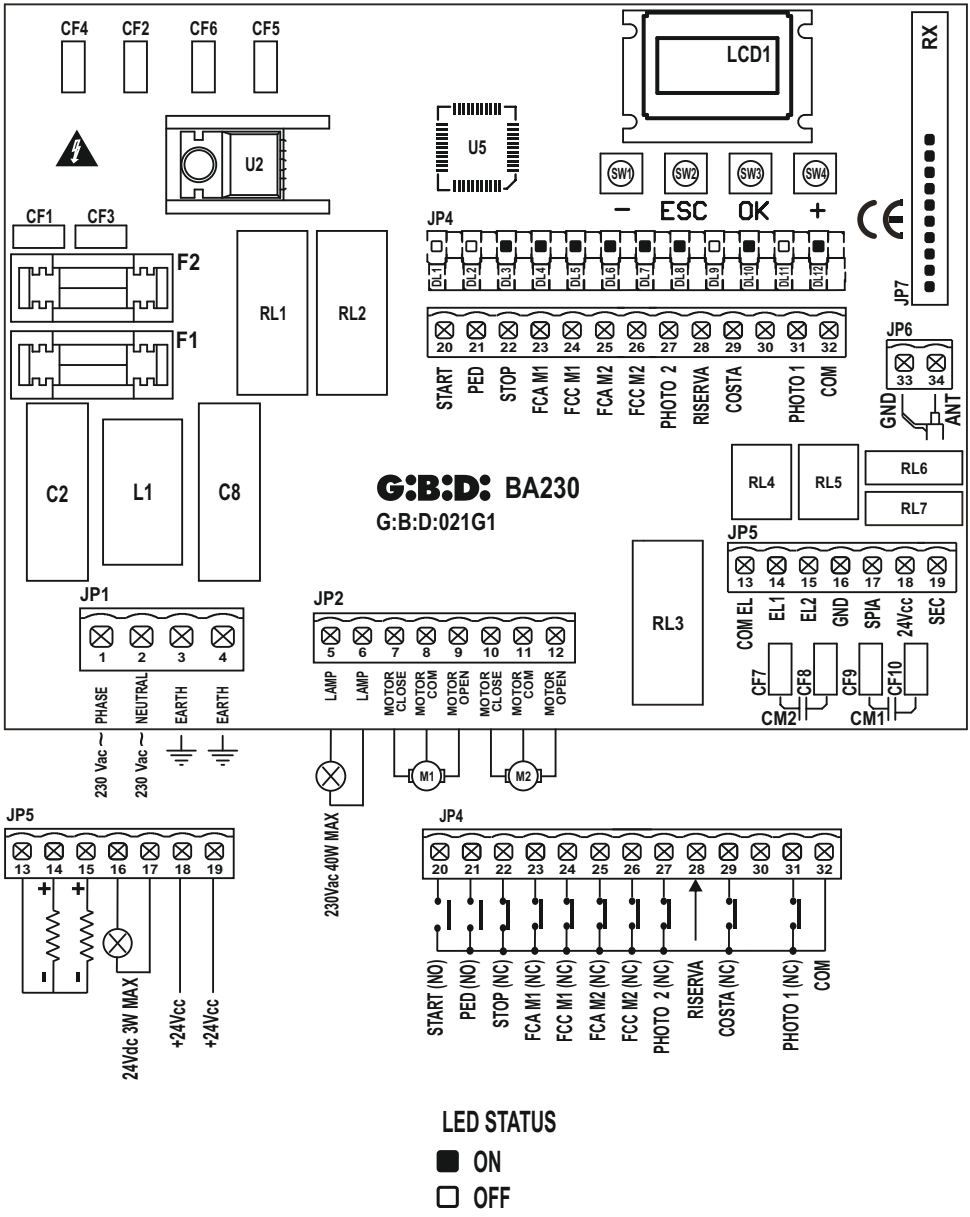

LED STATUS

■ ON

□ OFF

I-UK

INSTALLAZIONE / INSTALLATION

2

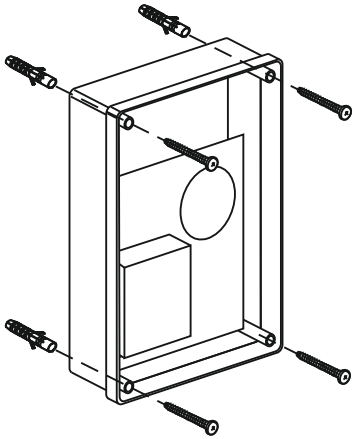

LUCE DI CORTESIA / COURTESY LIGHT

3

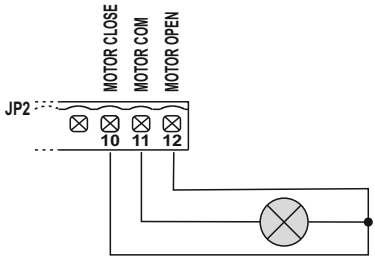

OROLOGIO ESTERNO / EXTERNAL CLOCK

4

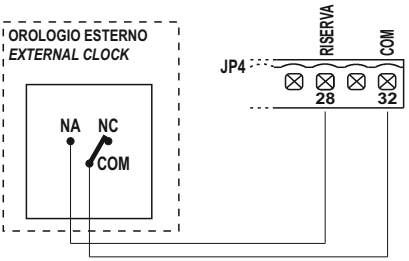

I-UK

COLLEGAMENTO FOTOCELLULE / PHOTOCELLS CONNECTION

5

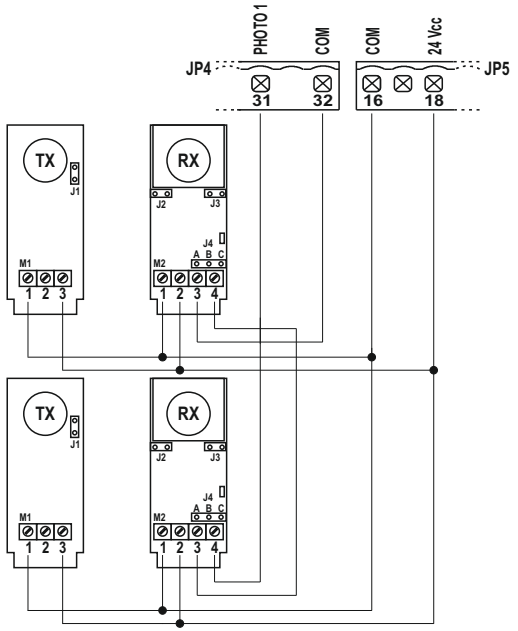

6

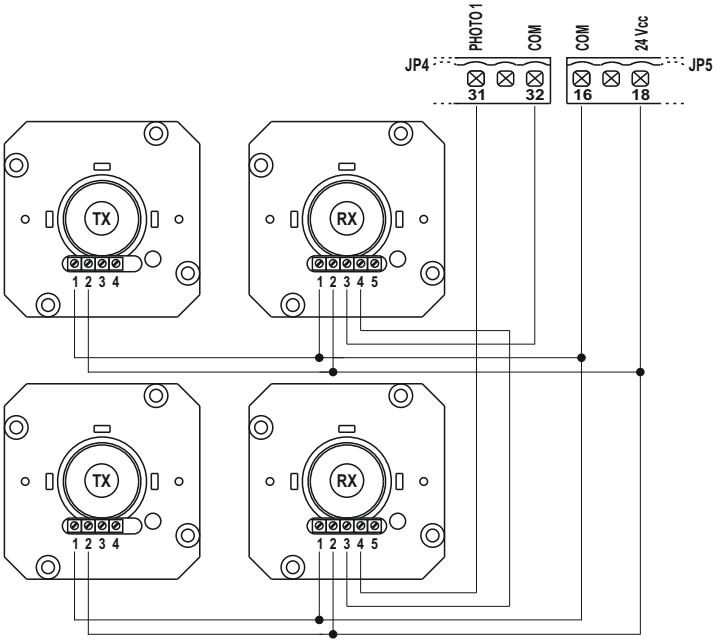

I-UK

FOTO TEST / PHOTO TEST

7

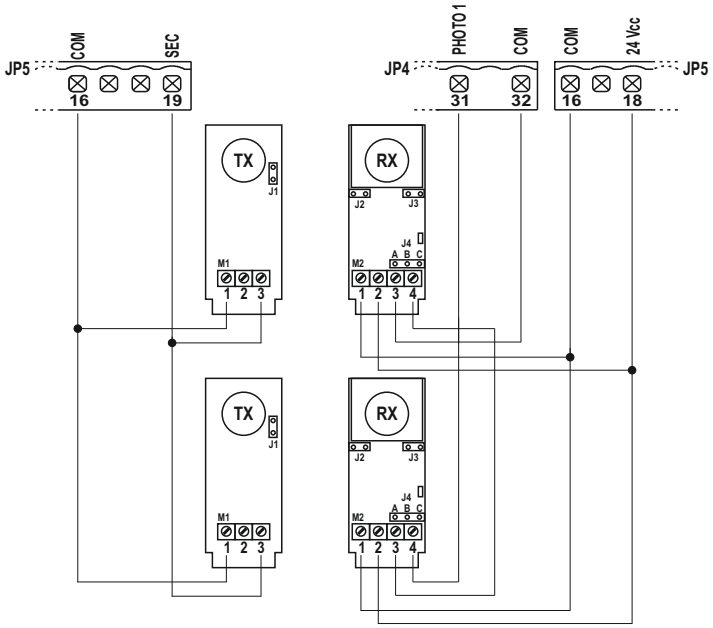

8

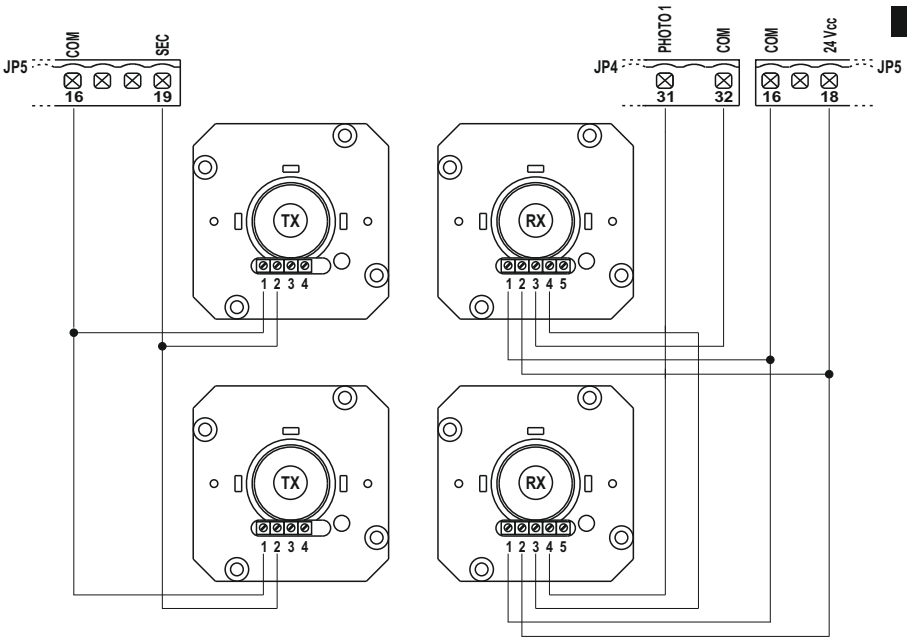

I-UK

NOTE

I-UK

NOTE

Cod. AIC5011 - 05/2022 - Rev. 02

GI.BI.DI. S.r.l.
Via Abetone Brennero, 177/B
46025 Poggio Rusco (MN) - ITALY
Tel. +39.0386.52.20.11
Fax +39.0386.52.20.31
E-mail: info@gibidi.com

Numero Verde: 800.290156

w w w . g i b i d i . c o m