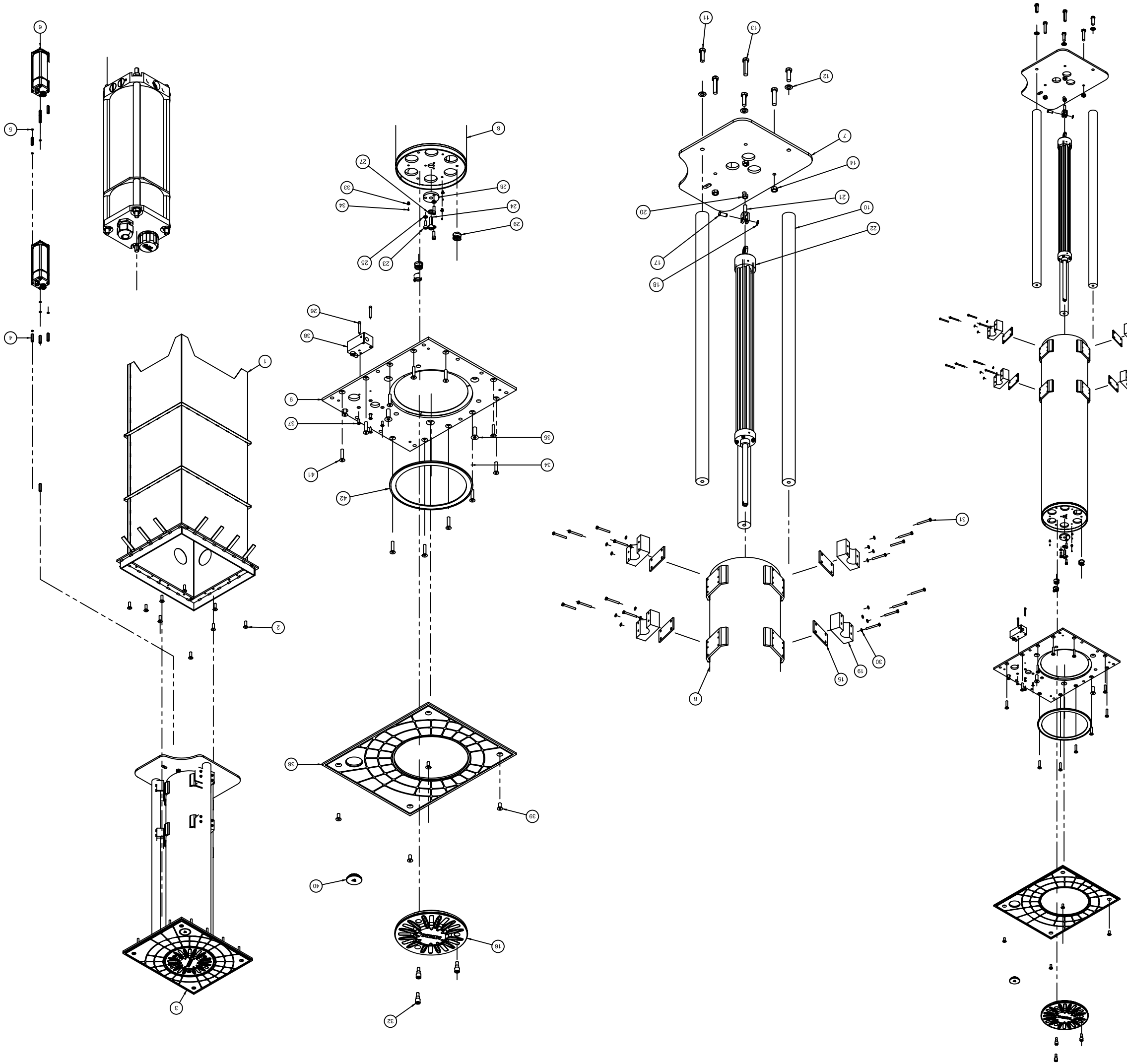

POS.	CODICE	DESCRIZIONE	Q.TA'
1	AH0353O	ASSIEME CARCASSA SALDATA	1
2	AV10910	VITE UNI 6933 M12x40	10
3	AH0363O	ASSIEME DISSUASORE DN275	1
4	AV10692	DISTANZIALE ESAGONALE	8
5	AV10012	RONDELLA UNI 6592 D6	12
6	AH0404O	ASSIEME VARIANTE CENTRALINA	2
7	AH0355O	FLANGIA INFERIORE SALDATA	1
8	AH0362O	ASSIEME TUBO SALDATO	1
9	AX15120	FLANGIA SUPERIORE OLEODINAMICO	1
10	AK12030	COLONNA GUIDA D50	3
11	AV10060	VITE ISO 4017 M14x45	3
12	AV10050	RONDELLA UNI 6592 D14	3
13	AV10180	VITE ISO 4017 M14x65	3
14	AD11462Z	DADO ISO 4032 M14	3
15	A7G0520	ANTIVIBRANTE PATTINI	6
16	AH0357O	ASSIEME COPERCHIO DN275	1
17	AP12000	PERNO PISTONE	1
18	AM11588	ANELLO SEEGER UNI 7434 D9	1
19	AL90110	PATTINO COLONNA DN275	6
20	AD11112	DADO ISO 4032 M12	1
21	AB12000	FORCELLA PISTONE	1
22	AH0356O	ASSIEME CILINDRO D40 CORSA 700 DN275	1
23	AV14872	VITE UNI 5931 M8x25	3
24	AV31102	VITE UNI 6931 M12x40	1
25	AV10300F	RONDELLA UNI 6592 D8	3
26	AV14812	VITE UNI 6931 M6x45	2
27	AV10009	RONDELLA UNI 6592 D12	1
28	AP12070	PIATTELLO ARTICOLAZIONE	1
29	AM10320	MOLLA COPERCHIO DN275	3
30	AV10012	RONDELLA UNI 6592 D6	24
31	AV10682	VITE TE ISO 4017 M6X55 ZN	24
32	AV10600	VITE SPECIALE COPERCHIO DN275	3
33	AX90420	PORTAMAGNETE COPERCHIO	3
34	AW11260	MAGNETE D4x4	3
35	AV10070	VITE UNI 5933 M14x45	3
36	AX50130	FLANGIA COPERTURA ESTETICA	1
37	AV10112	VITE UNI 5933 M6x20	4
38	AH0340O	ASSIEME SBLOCCO OLIO	1
39	AV10422	VITE UNI 6933 M10x25	4
40	AP50200	TAPPO SBLOCCO	1
41	AV10041	VITE UNI 6933 M10x50	12
42	AG92391	SPAZZOLA STRIP BASE 5 INOX FILLIN PP CALANDRATA	1

1	27/07/09	SOSTITUITO AG92460 & AG92400 CON AG92391 AV10041 DA 14 A 12	D.P.
Rev.	DATA	DESCRIZIONE	FIRMA

TRATTAMENTO :

MATERIALE :

	DISEGNATO	CONTROLLATO	ISCRITTO PER LA PRODUZIONE	MASSA	CODICE
DATA	04/06/09	04/06/09	22/07/09	271.4 Kg	85200
FIRMA	D.Pinotti	P.D.	D.PINOTTI		

QUALIFICA

DISSUASORE DN275 CORSA 700

DENOMINAZIONE

DISS. OLEOD. E CARCASSA 2 CENTR.

SCALA 1:5 | TOLLERANZE GENERALI UNI ISO 2768 - | DISEGNO N. 9100 | REV. 1

GIBIDI

POGGIO RUSCO MANTOVA ITALY

PROPRIETA' DI GIBIDI SPA