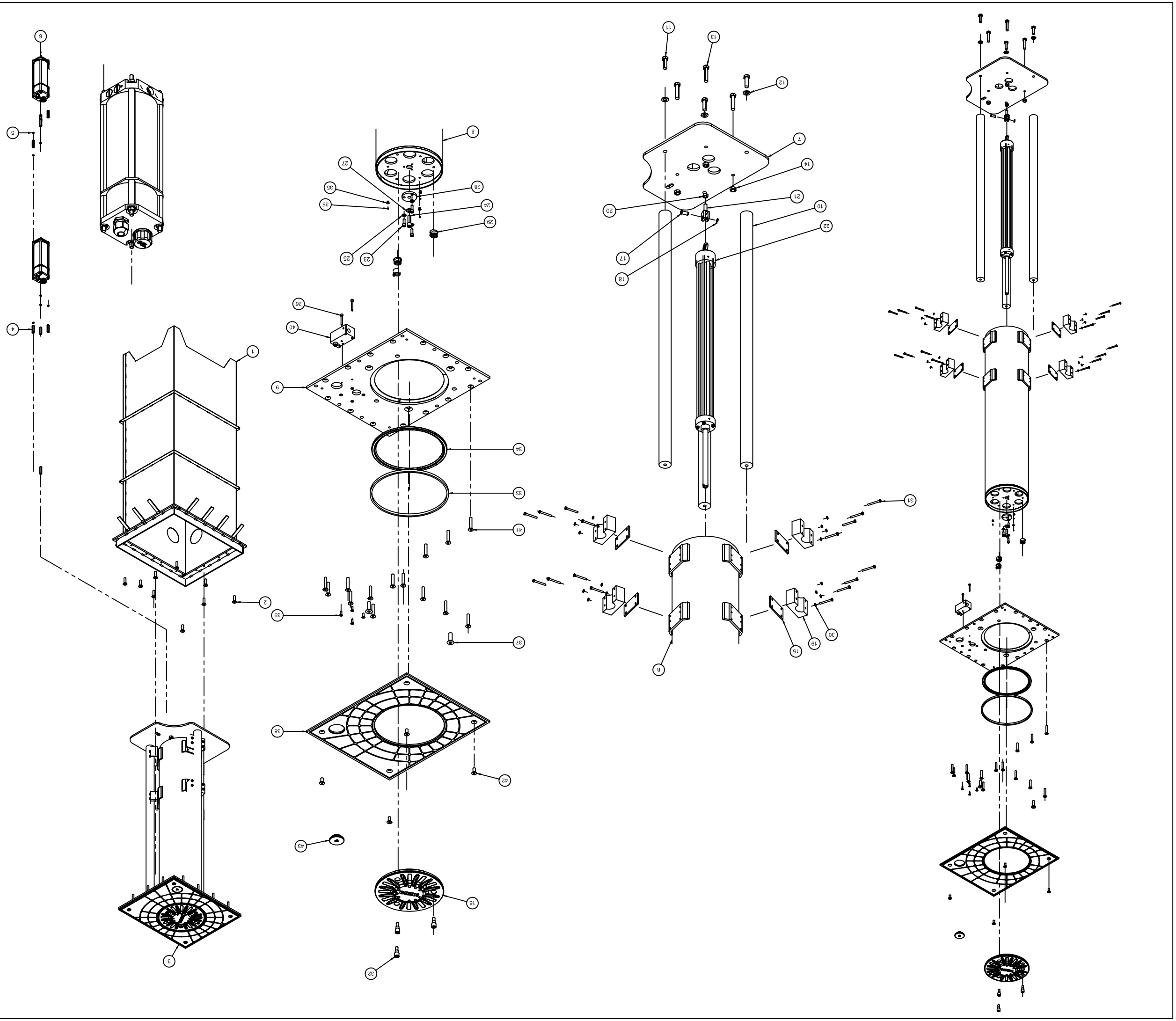

POS.	CODICE	DESCRIZIONE	N°DIS.	Q.TA'
1	AH03500	ASSIEME CARCASSA SALDATA	8649	1
2	AV10910	VITE UNI 5933 M12x45	-	10
3	AH03630	ASSIEME DISSUASORE DN275	8678	1
4	AV10692	DISTANZIALE ESAGONALE	8902	8
5	AV10012	RONDELLA UNI 6592 D6	-	12
6	AH04040	ASSIEME VARIANTE CENTRALINA	8878	2
7	AH03560	FLANGIA INFERIORE SALDATA	8639	1
8	AH03410	ASSIEME TUBO SALDATO	8584	1
9	AX15120	FLANGIA SUPERIORE OLEODINAMICO	8643	1
10	AK12030	COLONNA GUIDA D50	8641	3
11	AV10060	VITE ISO 4017 M14x45	-	3
12	AV10050	RONDELLA UNI 6592 D14	-	3
13	AV10180	VITE ISO 4017 M14x65	-	3
14	AD11622	DADO ISO 4032 M14	-	3
15	A7G0520	ANTIVIBRANTE PATTINI	8675	6
16	AH03570	ASSIEME COPERCHIO DN275	8655	1
17	AP12000	PERNO PISTONE	8558	1
18	AM11568	ANELLO SEEGER UNI 7434 D9	-	1
19	AL90110	PATTINO COLONNA DN275	8663	6
20	AD11112	DADO ISO 4032 M12	-	1
21	AB12000	FORCELLA PISTONE	-	1
22	AH03560	ASSIEME CILINDRO D40 CORSA 700 DN275	8639	1
23	AV14872	VITE UNI 5931 M8x25	-	3
24	AV31102	VITE UNI 5931 M12x40	-	1
25	AV10306	RONDELLA UNI 6592 D8	-	3
26	AV14812	VITE UNI 5931 M6x45	-	2
27	AV10009	RONDELLA UNI 6592 D12	-	1
28	AP12070	PIATTELLO ARTICOLAZIONE	8664	1
29	AM10320	MOLLA COPERCHIO DN275	8661	3
30	AV10012	RONDELLA UNI 6592 D6	-	24
31	AV10682	VITE TE ISO 4017 M6x55 ZN	-	24
32	AV10500	VITE SPECIALE COPERCHIO DN275	8665	3
33	AG02460	GUARNIZIONE A8P 10.2501.8341 DN275	-	1
34	AG02400	GUARNIZIONE A8P 10.2501.9017 DN275	-	1
35	AX90420	PORTAMAGNETE COPERCHIO	8579	3
36	AM11260	MAGNETE D4x4	-	3
37	AV10070	VITE UNI 5933 M14x45	-	3
38	AX50130	FLANGIA COPERTURA ESTETICA	8642	1
39	AV10112	VITE UNI 5933 M8x20	-	4
40	AH03409	ASSIEME SBLOCCO OLIO	8556	1
41	AV10041	VITE UNI 5933 M10x60	-	14
42	AV10422	VITE UNI 5933 M10x25	-	4
43	AP50200	TAPPO SBLOCCO	8582	1

TRATTAMENTO :

Rev.	DATA	DESCRIZIONE	FIRMA

MATERIALE :

	DISEGNATO	CONTROLLATO	ISCRITTO PER LA PRODUZIONE	MASSA	CODICE
DATA	04/06/09	04/06/09	04/06/09	271.4 Kg	85200
FIRMA	D.PINOTTI	P.D.	D.PINOTTI		

QUALIFICA

DISSUASORE DN275 CORSA 700

DENOMINAZIONE

DISS. OLEOD. E CARCASSA 2 CENTR.

GIBIDI

FOGGIA (FG)ITALY

SCALA 1:5 TOLLERANZE GENERALI UNI ISO 2768 - DISEGNO N. 9100 REV. 0

PROPRIETA' DI GIBIDI SRL - Questo documento non può essere riprodotto o trasmesso a terzi senza autorizzazione scritta