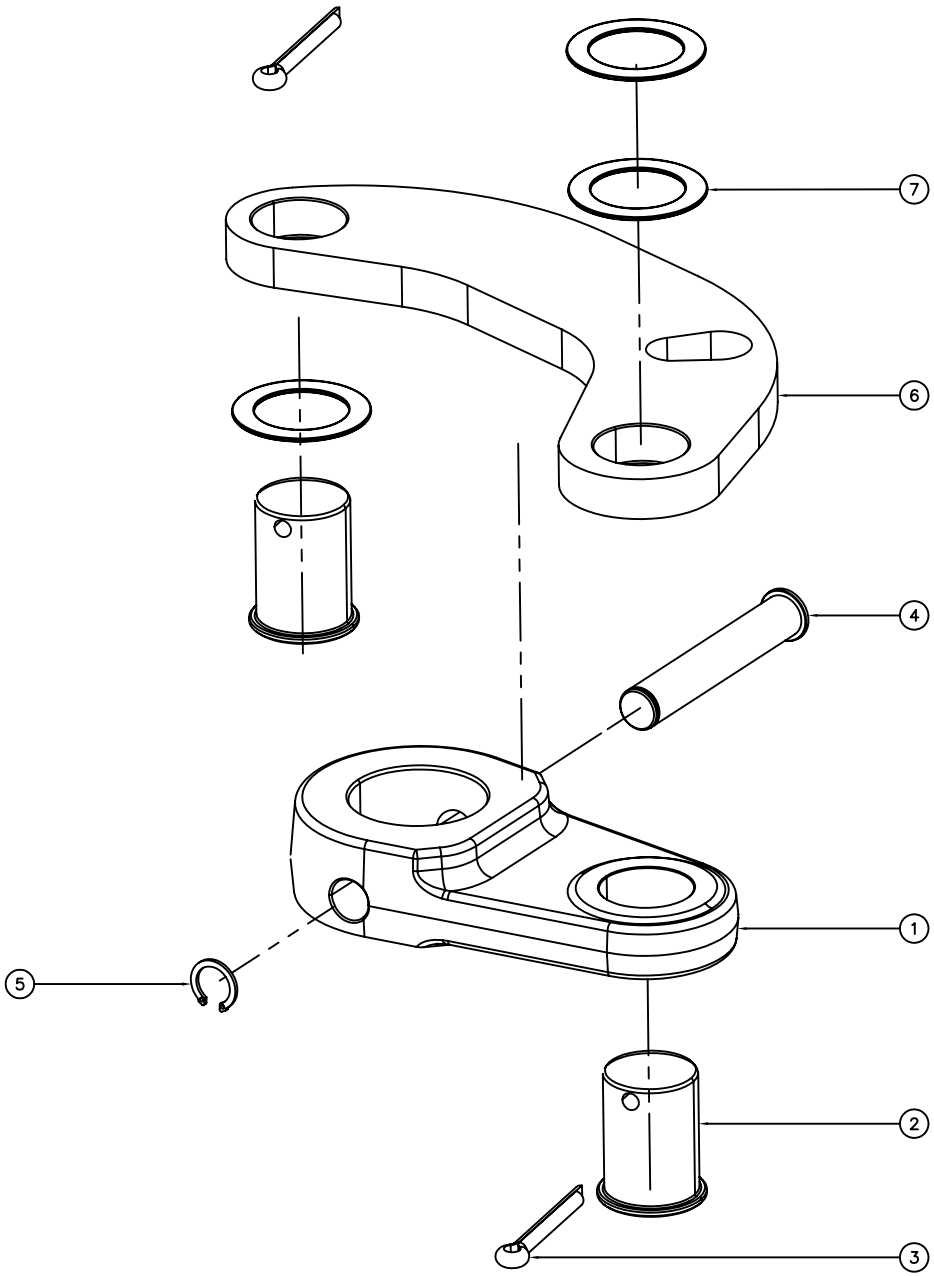

POS.	DENOMINAZIONE	Q.TA'	CODICE	DIS. N.°
7	RONDELLA PER LEVE	3	AV10005	8466
6	BIELLA	1	AX2207Z	8321
5	ANELLO SEEGER UNI 7435 Ø12	1	AM1144Z	---
4	SPINA PER LEVA USCITA	1	AV10220	9034
3	COPIGLIA UNI EN ISO 1234 Ø5 x 36	2	AM1201G	---
2	PERNO LEVE	2	AP1052Z	8414
1	LEVA ALBERO USCITA	1	AL1500Z	8294

Rev.	DATA	DESCRIZIONE	FIRMA

TRATTAMENTO :

MATERIALE :

	DISEGNATO	CONTROLLATO	IDONEO PER LA PRODUZIONE
DATA	09/03/09	09/03/09	09/03/09
FIRMA	D.P.	P.D.	D.PINOTTI

MASSA 2,28 kg

CODICE AJ00740

GIBIDI POGGIO RUSCO MANTOVA ITALY

GRUPPO GROUND

DENOMINAZIONE ESPL. GR. BIELLA LEVA ALBERO USCITA

SCALA	TOLLERANZE GENERALI	DISEGNO N.	REV.
1:1	UNI ISO 2768 -	9042	0

FORMATO : A2 ORIZZONTALE

DISEGNO DI PROPRIETA' DELLA DITTA GIBIDI CONTINENTAL S.p.a. CHE SI RISERVA TUTTI I DIRITTI A TERMINE DI LEGGE.