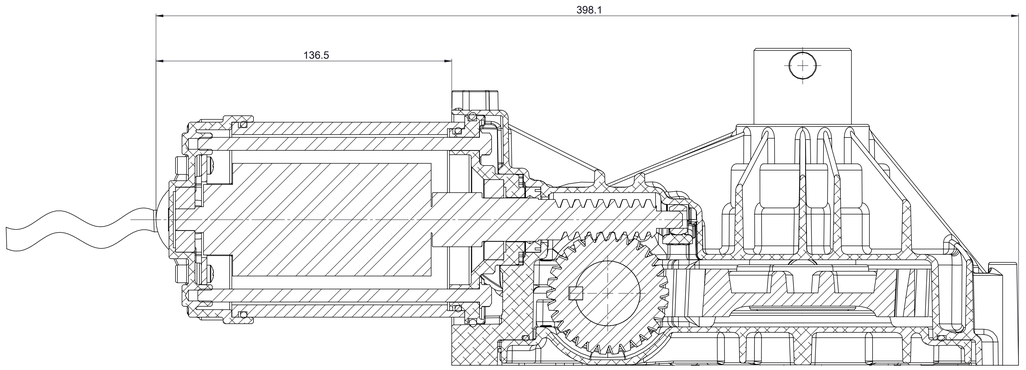

SEZIONE A-A

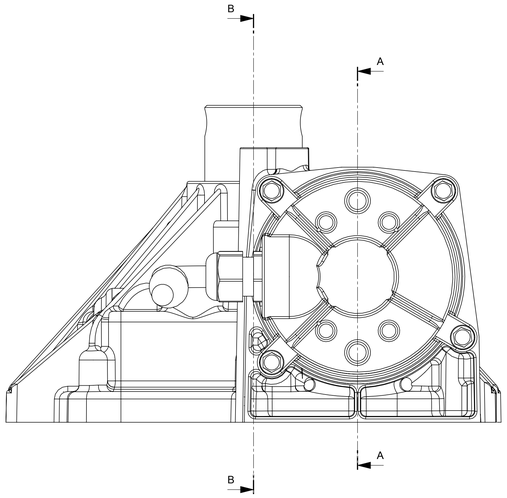

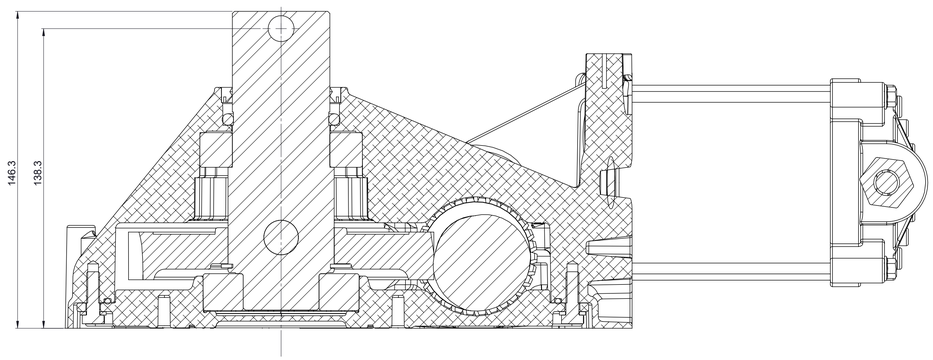

SEZIONE B-B

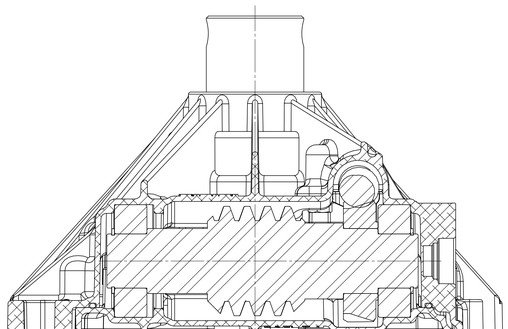

SEZIONE C-C

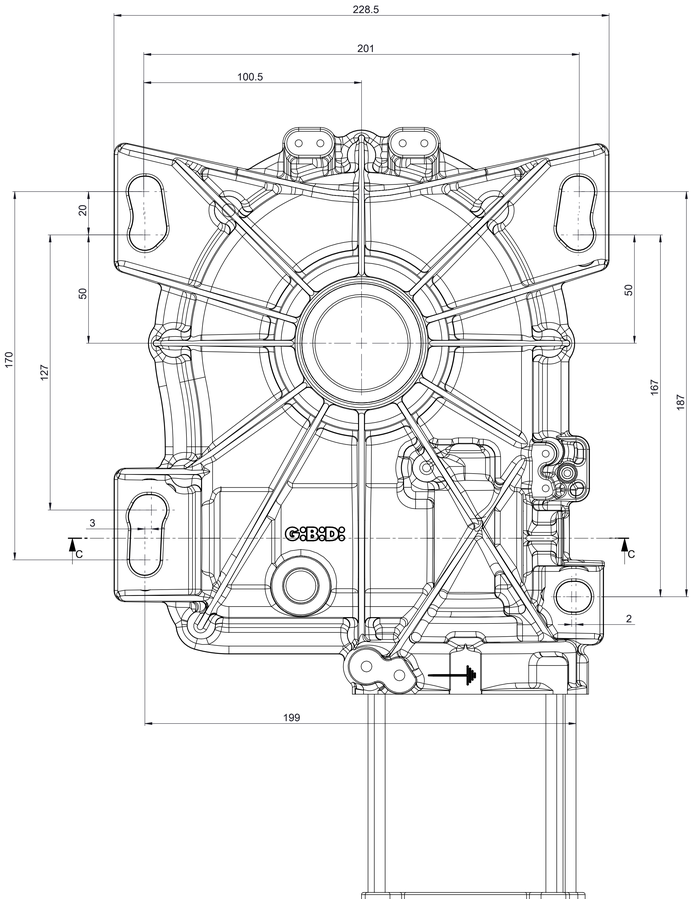

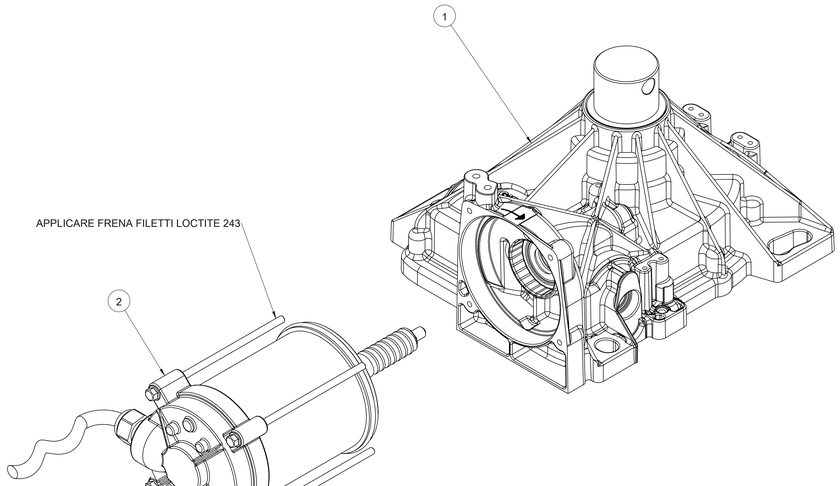

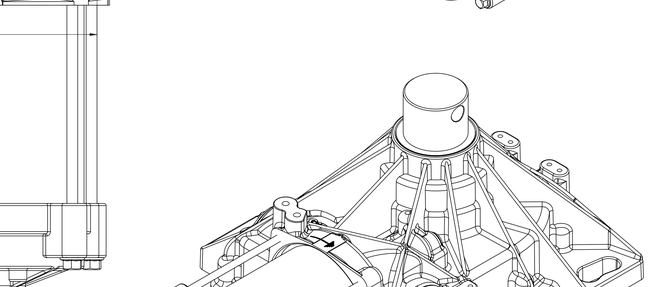

POS.	CODICE	DESCRIZIONE	Q.TA
2	AH03270	ASSIEME MOTORE ELETTRICO 24V 1500RPM	1
1	AH03346	ASSIEME RIDUTTORE INTERRATO EM	1

Rev.	DATA	DESCRIZIONE	FIRMA

TRATTAMENTO :

MATERIALE :

	DISEGNATO	CONTROLLATO	IDONEO PER LA PRODUZIONE
DATA	02/02/10	02/02/10	02/02/10
FIRMA	A. Barbieri	D. Pinotti	D.PINOTTI

MASSA: kg 11.25

CODICE 20024

GIBIDI POGGIO RUSCO MANTOVA ITALY

GRUPPO: INTERRATO EM

DENOMINAZIONE: GROUND - OP. EL.MECC. INTERR. 24V

SCALA 1:1 | TOLLERANZE GENERALI UNI ISO 22768 - | DISEGNO N. 8469 | REV. 0

FORMATO : A0

COPYRIGHT: RIPRODUZIONE VIETATA, LEGGE 633/41 DIRITTI RISERVATI A TERMINI DI LEGGE
DATI RISERVATI, CONFIDENZIALI E DI PROPRIETA' GIBIDI S.p.A.