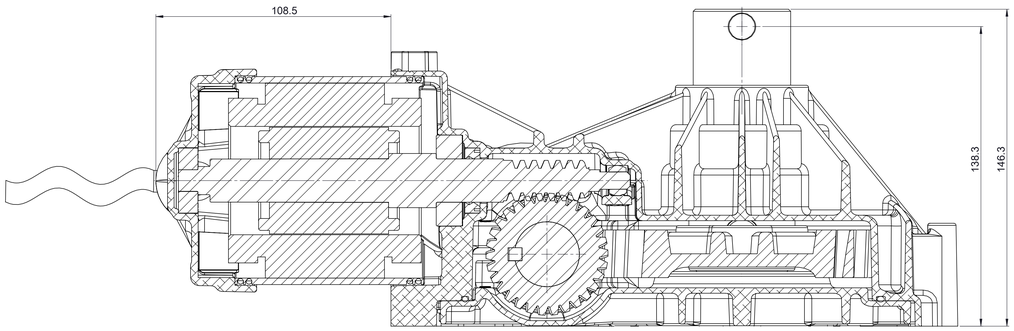

SEZIONE A-A

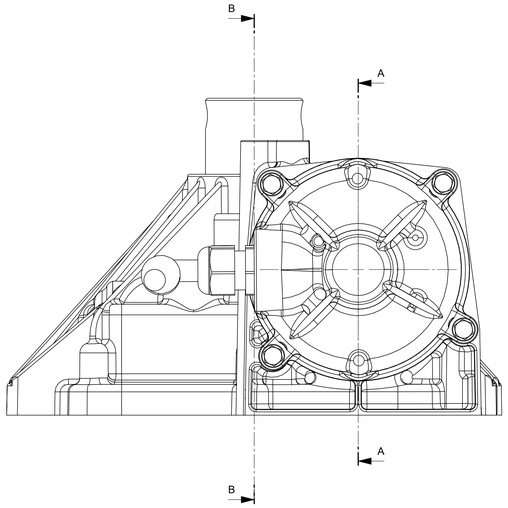

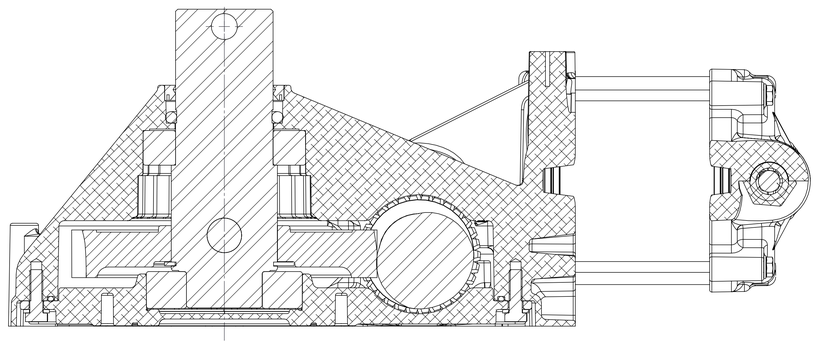

SEZIONE B-B

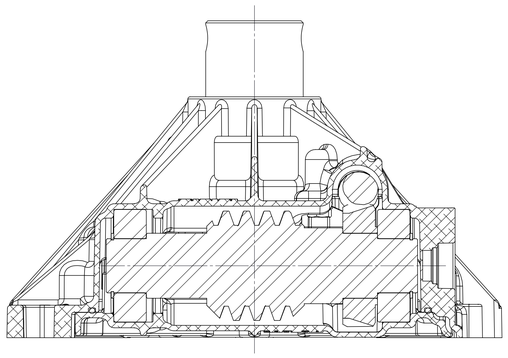

SEZIONE C-C

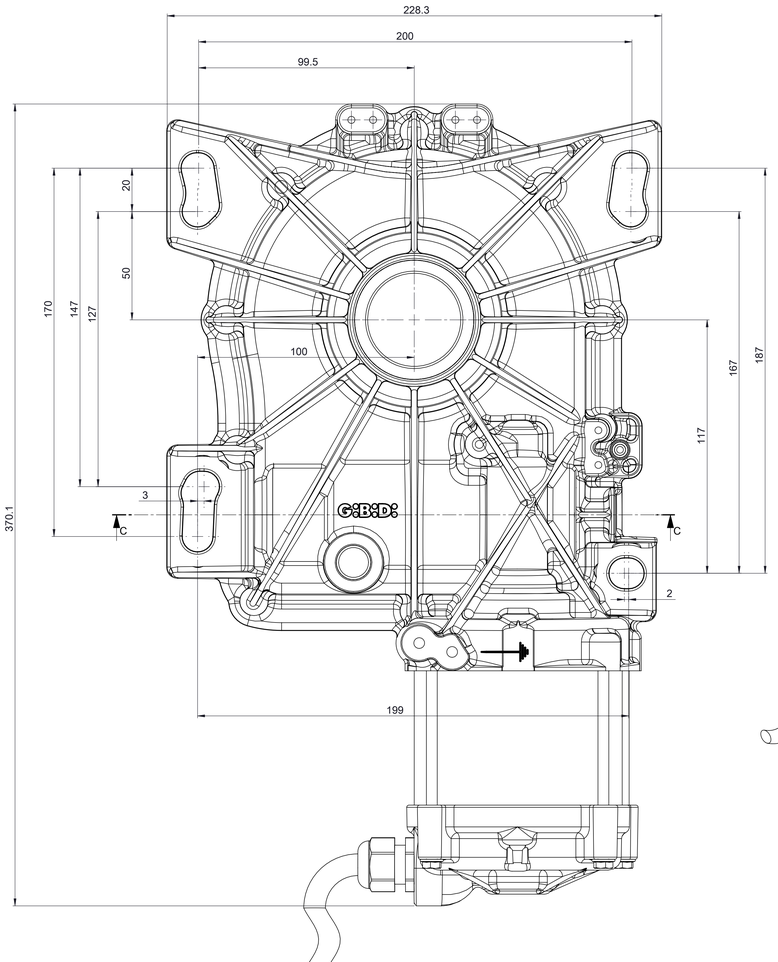

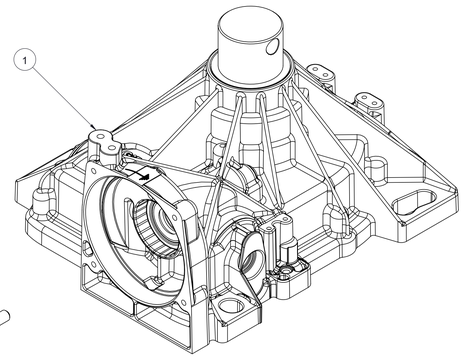

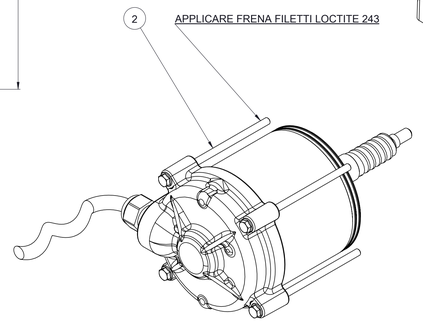

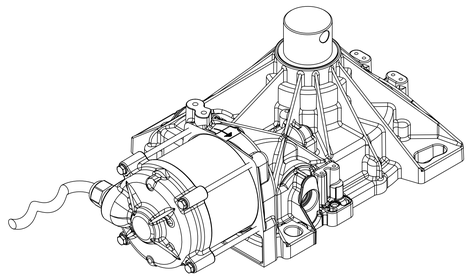

POS.	CODICE	DESCRIZIONE	Q.TA
2	AH03260	ASSIEME MOTORE ELETTRICO 220V	1
1	AH03346	ASSIEME RIDUTTORE INTERRATO EM	1

Rev.	DATA	DESCRIZIONE	FIRMA
2	02/02/10	AGGIORNATO COME COSTRUITO	BARBIERI
1	28/03/08	AGGIUNTA NOTA FRENAFILETTI.MODIFICATO ASSIEME MOTORE E ASSIEME CORPO PRINCIPALE.	CABRA

TRATTAMENTO :

MATERIALE :

	DISEGNATO	CONTROLLATO	IDONEO PER LA PRODUZIONE	MASSA: kg	CODICE
DATA	17/10/07	17/10/07	10/02/10	12.27	20010
FIRMA	Cabra	D. Pinotti	D.PINOTTI		

GIBIDI POGGIO RUSCO MANTOVA ITALY

GRUPPO
INTERRATO EM

DENOMINAZIONE
GROUND - OP. EL.MECC. INTERR. 230V

SCALA 1:1	TOLLERANZE GENERALI	DISEGNO N.	REV.
	UNI ISO 22768 -	8320	2

FORMATO: A0

PROPRIETÀ DELLA DITTA GIBIDI. COPYRIGHT(c) S.p.a. Cafe Bridgeport (1911) LIMITED. A.V.Marque di USGE.